PONTES ROLANTES PÓRTICOS E TALHAS ELÉTRICAS

DINAMIK
SISTEMAS CONSTRUTIVOS

Pontes Rolantes e Pórticos

As pontes rolantes e pórticos de movimentação de carga da Dinamik Sistemas Construtivos são projetados para máxima eficiência e segurança. Construídos com aço ASTM A36, garantem durabilidade e robustez, facilitando o manuseio de cargas pesadas com precisão. Ideais para ambientes industriais, oferecem mobilidade e flexibilidade, otimizando a produtividade e a segurança em suas operações.

- Construções em viga caixão simples ou dupla;
- Montagem da viga caixão nas cabeceiras de forma sobreposta;
- Construção estrutural em aço ASTM A36;
- Motoredutores com motores de proteções IP55;

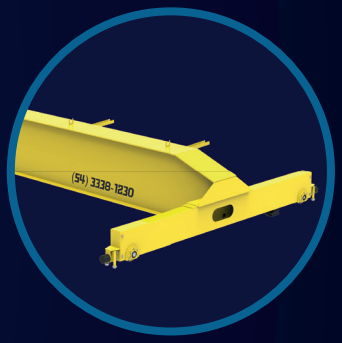

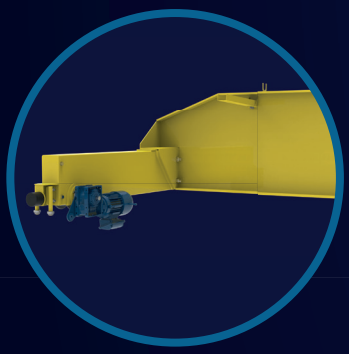

- Movimentações das cabeceiras através de motoredutor do tipo rosca sem fim, com dupla velocidade através de inversor de frequência;

- Atendimento a Norma construtiva: ABNT NBR 15958:2011, ABNT NBR 8400-1:2019 e ABNT NBR 10084:2020.

Modelo	Capacidade (KG)	Vão máximo (M)	Potência de translado (KW)	Velocidade de translado (m/min)
3 ton	3200	30	2 x 0,75	4,0/20
5 ton	5000	30	2 x 0,75	4,0/20
10 ton	10000	30	2 x 1,0	4,0/20
12 ton	12000	30	2 x 1,0	4,0/20
15 ton	15000	30	2 x 1,5	4,0/20
20 ton	20000	25	2 x 2,2	4,0/20

As informações continas neste documento poderão ser alteradas sem aviso prévio pelo fabricante.

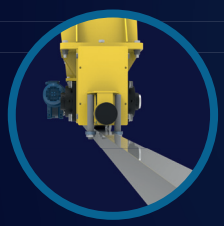

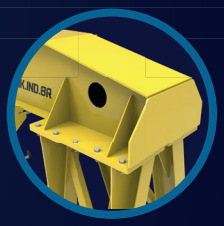

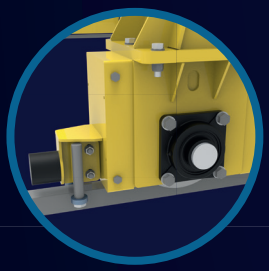

- Rodas das cabeceiras em Ferro Fundido nodular, melhorando o atrito entre a roda e o caminho;

- Atendimento a Norma construtiva: ABNT NBR 15958:2011, ABNT NBR 8400-1:2019 e ABNT NBR 10084:2020.

Modelo	Capacidade (KG)	Vão máximo (M)	Potência de translado (KW)	Velocidade de translado (m/min)
3 ton	3200	30	2 x 1,5	4,0/20
5 ton	5000	30	2 x 1,5	4,0/20
10 ton	10000	30	2 x 2,2	4,0/20
12 ton	12000	30	2 x 2,2	4,0/20
15 ton	15000	30	2 x 3,7	4,0/15
20 ton	20000	25	2 x 3,7	4,0/15

As informações continas neste documento poderão ser alteradas sem aviso prévio pelo fabricante.

Talhas Elétricas

As Talhas Elétricas Dinamik, fabricadas em aço ASTM A36, destacam-se pela elevada robustez, projetadas especificamente para suportar severos ciclos de trabalho. Atendendo rigorosamente às normas vigentes, essas talhas garantem durabilidade e eficiência, sendo ideais para operações industriais intensivas que exigem desempenho confiável e seguro.

As talhas elétricas Dinamik estão disponíveis em quatro modelos distintos, cada um projetado para atender diferentes necessidades de capacidade de carga.

Modelo de 3 toneladas: Ideal para operações que exigem um equilíbrio entre capacidade e mobilidade, oferecendo desempenho confiável para cargas moderadas.

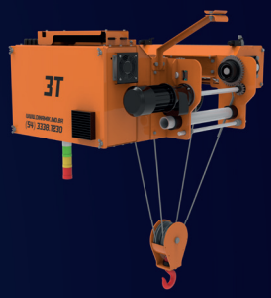

Modelo de 5 toneladas: Perfeito para aplicações industriais que necessitam de um equipamento robusto e de alta capacidade, garantindo eficiência e segurança em operações de médio porte.

Modelo de 10 toneladas: Projetado para trabalhos mais intensivos, este modelo é adequado para ambientes industriais pesados, proporcionando força e durabilidade para cargas substanciais.

Modelo de 12 toneladas: A escolha ideal para as tarefas mais exigentes, oferecendo máxima capacidade de elevação com segurança e confiabilidade, ideal para operações que lidam com cargas extremamente pesadas.

- Atendimento a Norma construtiva: ABNT NBR 15958:2011, ABNT NBR 8400-1:2019 e ABNT NBR 10084:2020.

As informações continas neste documento poderão ser alteradas sem aviso prévio pelo fabricante.

- Dispositivo de fim de curso para a limitação do enrolamento e desenrolamento do cabo de aço do içamento;

-Tensão de operação = 380V/ 60 Hz, trifásico + PE;

-Tensão do sistema de comando = 24 Vca;

-Ciclo de operação = 70% ED, (velocidade alta 40% e velocidade baixa 30%). Números de partidas = 360 partidas/hora;

-Temperatura de operação = -20 C ~ +40 C e umidade de operação menor que 90%;

-Grau de proteção dos Motores, IP 55, do controle remoto IP 55 e do quadro de comando IP 54;

- Motoredutor do trolley acionado por inversor de frequência, contemplando freio eletromagnético;

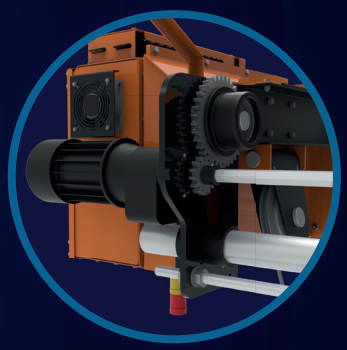

- Gancho articulado e normatizado;

- Enrolamento do cabo de aço do içamento em rolo roscado e guia cabo, evitando sobreposição;

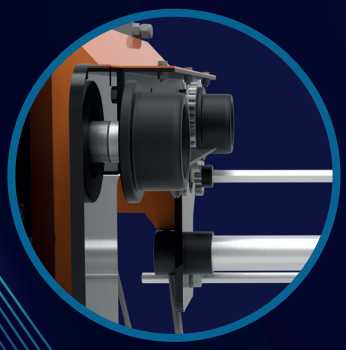

- Rodas do trolley em ferro fundido nodular, aumentando o atrito com a viga caixão;

- Atendimento a Norma construtiva: ABNT NBR 15958:2011, ABNT NBR 8400-1:2019 e ABNT NBR 10084:2020.

As informações continas neste documento poderão ser alteradas sem aviso prévio pelo fabricante.

ESPECIFICAÇÕES DO PRODUTO

DURABILIDADE

Construção Robusta: Estrutura fabricada com aço de alta resistência que proporciona maior durabilidade e resistência ao desgaste.

SEGURANÇA

Sistemas de Proteção Avançados: Equipadas com sistemas de proteção que garantem a segurança do operador e do ambiente de trabalho, incluindo freios de emergência e limites de carga.

FACILIDADE NA MANUTENÇÃO

Design Modular: Estrutura modular que facilita o acesso aos componentes para manutenção e reparo, reduzindo o tempo de inatividade.
Peças de Substituição Disponíveis: Disponibilidade de peças de reposição e componentes padrão que facilitam a manutenção e prolongam a vida útil do equipamento.
Guias de Manutenção: Manual detalhado de manutenção e operação, permitindo que técnicos realizem intervenções de forma rápida e eficiente.

- Atendimento a Norma construtiva: ABNT NBR 15958:2011, ABNT NBR 8400-1:2019 e ABNT NBR 10084:2020.

-Sistema de operação = botoeiras por controle remoto, com dupla velocidade em todos os movimentos;

EMERGÊNCIA – *Gire o botão para liberar para a operação. Pressione o botão para bloquear a operação.*

START – *Sempre após liberar para a operação o controle, através do giro do botão de EMERGÊNCIA, o sistema somente estará apto à operação após pressionar o botão START. Se o sistema foi liberado a luz verde da coluna luminosa será ligada.*

SOBE E DESCE – *Os botões de SOBE E DESCE obedecem aos movimentos definidos pelas setas sobre seus botões e também realizam a definição da velocidade de movimento.*

CABECEIRAS – *Os botões CABECEIRAS realizam o movimento longitudinal, ou movimento da viga caixão, sendo um para cada sentido.*

TROLLEY - *Os botões TROLLEY realizam o movimento transversal, ou movimento da talha, sendo um para cada sentido.*

Capacidade (t)	Código	Altura útil (m)	Motor de Elevação Potência (kw)		Velocidade de Elevação (m/min)		Cabo de Aço do Içamento	Classificação ISO/FEM/ASME (carga nominal)	Motor Trolley	Velocidade de translado (m/min)		Massa Própria (kg)
			Velocidade alta	Velocidade baixa	Alta	Baixa			Potência (kw)	Alta	Baixa	
3	TD3/8	8	3,8	0,54	6,3	1	5/16"	M5/2m/H4	0,64	24	4	291
5	TD5/8	8	7,3	1,2	5,8	1	3/8"	M5/2m/H4	0,64	24	4	375
10	TD10/9	9	11,4	1,8	5,7	0,92	1/2"	M5/2m/H4	0,96	24	4	695
12	TD12/8	8	11,4	1,8	5,5	0,9	9/16"	M4/1Am/H4	0,96	24	4	720

As informações continas neste documento poderão ser alteradas sem aviso prévio pelo fabricante.

TALHA ELÉTRICA 3T

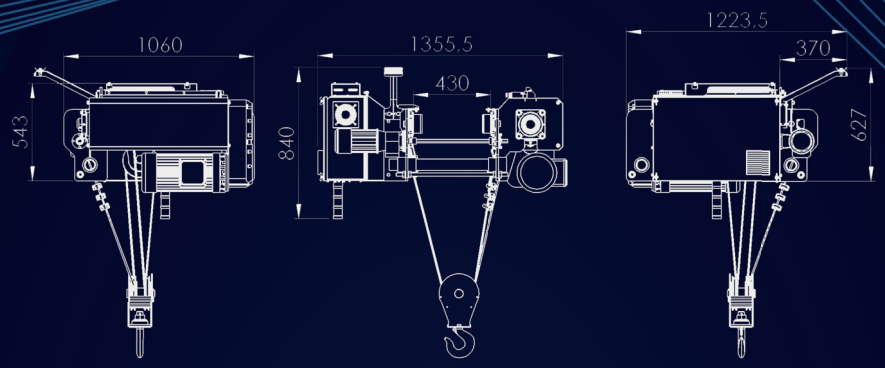

TALHA ELÉTRICA 5T

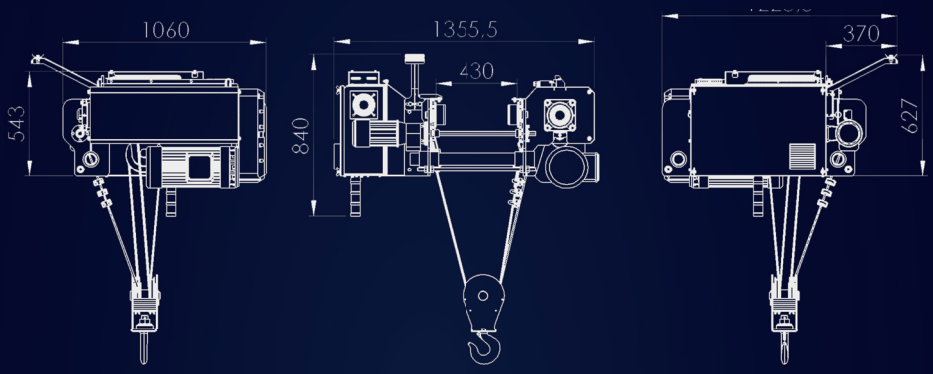

TALHA ELÉTRICA 10T

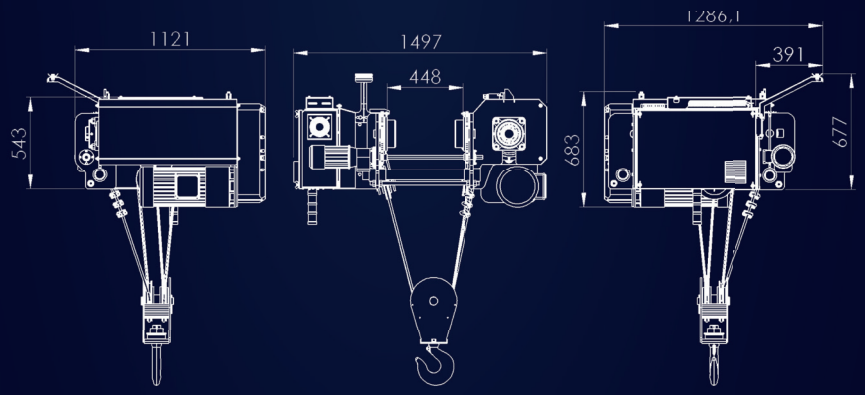

TALHA ELÉTRICA 12T

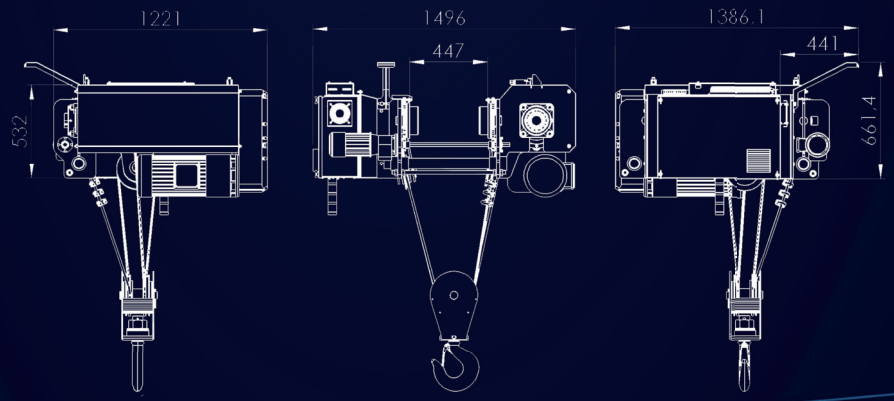

- Atendimento a Norma construtiva: ABNT NBR 15958:2011, ABNT NBR 8400-1:2019 e ABNT NBR 10084:2020.

As informações continas neste documento poderão ser alteradas sem aviso prévio pelo fabricante.

DINAMIK

SISTEMAS CONSTRUTIVOS

Unidade 1

Unidade 2

comercial@dinamik.ind.br

(54) 3338-1230

dinamik_sistemasconstrutivos

Dist. Industrial - Vitor Graeff/RS

Acesse nosso site: